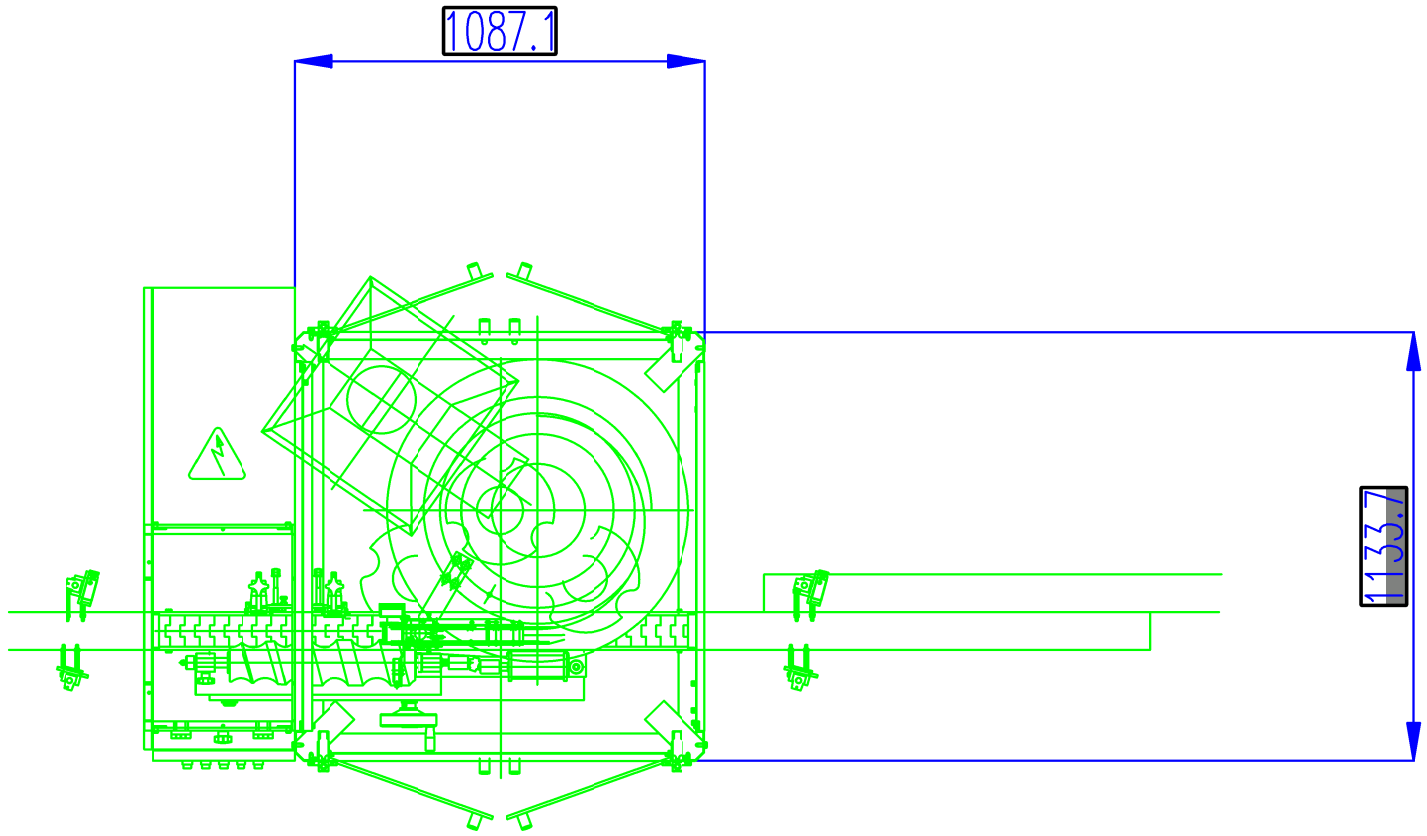

POS.	**Tappatore**		
CLIENTE	-	Rif. Commessa	SCALA **1:20**
	-	**CMU-U19.038-TAPP**	DISEGNATO *U.C.*
	-		
BBM PACKAGING SOLUTIONS		Rif. disegno	

PROPRIETA' RISERVATA. Ma e' vietata la riproduzione e l'utilizzo da parte di terzi non autorizzati.
ALL RIGHTS RESERVED. It is not permitted to copy or use this form if not authorized.
Tous droits de reproduction et d'utilisation ***SONT RESERVE'*** pour tous ceux qui ne sont pas autorises